Indicazioni di montaggio per tetti inclinati in alluminio

Indicazioni tecniche

THIT9430_V1.6_08/19

Modelli

A) **Cod. 08-8500** Fissaggi per tetti inclinati per pannelli AQUA PLASMA 15/27, STAR 15/26 e CSO 21
B) **Cod. 08-8501** Fissaggi per tetti inclinati per pannelli AQUA PLASMA 15/40 e STAR 15/39
C) **Cod. 08-8502** Fissaggi per tetti inclinati per pannelli AQUA PLASMA 19/34 e STAR 19/33
D) **Cod. 08-8503** Fissaggi per tetti inclinati per pannelli AQUA PLASMA 19/50 e STAR 19/49

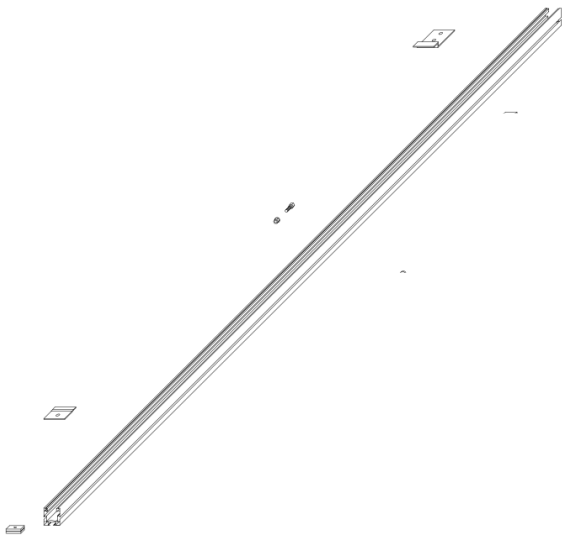

Per i codici 08-8500 e 08-8502, fornitura comprende:
- N. 2 guide d'appoggio collettore
- N. 2 graffe per sostegno superiore del pannello
- N. 2 graffe per sostegno inferiore del pannello
- N. 6 morsetti centrali di fissaggio tra guida e graffa
- N. 6 viti di fissaggio tra morsetti centrali e graffa

Per i codici 08-8501 e 08-8503, fornitura comprende:
- N. 3 guide d'appoggio collettore
- N. 3 graffe per sostegno superiore del pannello
- N. 3 graffe per sostegno inferiore del pannello
- N. 9 morsetti centrali di fissaggio tra guida e graffa
- N. 9 viti di fissaggio tra morsetti centrali e graffa

1. Dimensioni di ingombro per collettori AQUA PLASMA, STAR e CSO 21

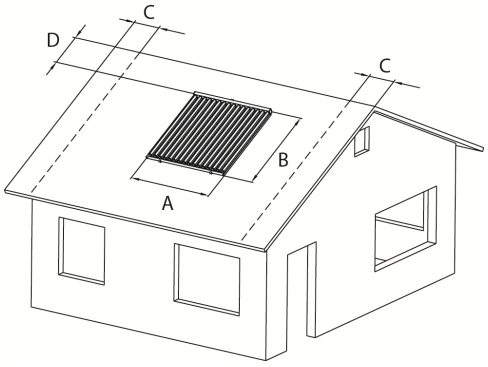

Misura C
Pari alla sporgenza di gronda.

Misura D
Almeno 3 file di tegole.

Misura A

N. collettori affiancati	AP 15/27 STAR 15/26	AP 15/40 STAR 15/39	AP 19/34 STAR 19/33	AP 19/50 STAR 19/49	CSO 21
1	1,63	2,43	1,63	2,43	1,45
2	3,26	4,86	3,26	4,86	2,90
3	4,89	7,29	4,89	7,29	4,35
4	6,52	9,72	6,52	9,72	5,80
5	8,15	12,15	8,15	12,15	7,25
6	9,78	14,58	9,78	//	8,70

Misura B (altezza collettori affiancati)

AP 15/27 – STAR 15/26 AP 15/40 – STAR 15/39	AP 19/34 – STAR 19/33 AP 19/50 - STAR 19/49	CSO 21
1,61	2,03	1,64

Collocazione delle staffe di fissaggio
Durante il montaggio dei pannelli da 14 tubi e il CSO 21 si utilizzano 2 guide d'appoggio per ciascun collettore. Per quelli a 21 tubi vengono applicate 3 guide d'appoggio. Se possibile, la terza guida d'appoggio deve essere posizionata all'incirca al centro tra le altre due guide d'appoggio. Montare le staffe di fissaggio sui travetti inclinati del tetto alle distanze indicate nella figura rappresentata di seguito.

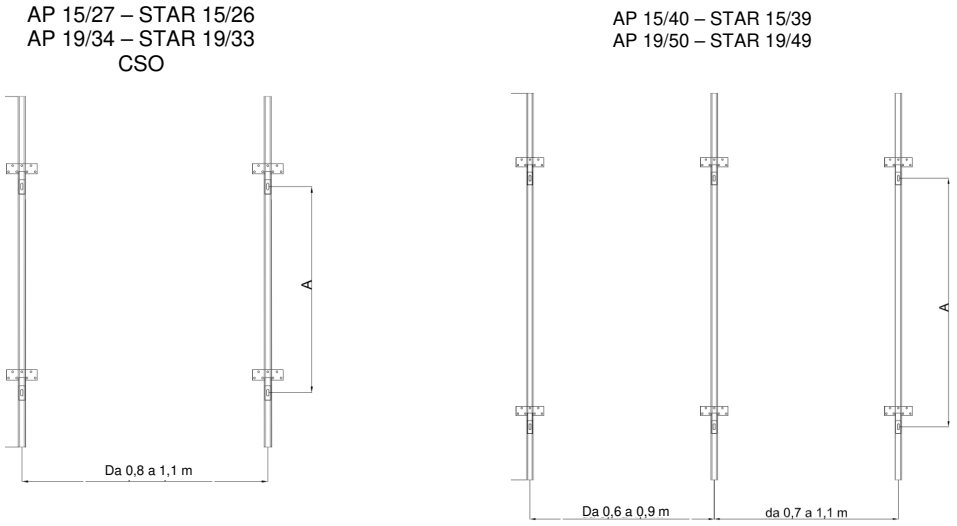

	AP 15/27 - STAR 15/26 AP 15/40 - STAR 15/39 CSO21	AP 19/34, STAR 19/33 AP 19/50, STAR 19/49
Misura A	1 m	1,35 m

2. STAFFA a "Z" per tetti inclinati coppi e/o tegole piane
Adatte al fissaggio dei profili di appoggio dei pannelli sottovuoto su tetti inclinati a con coppi o tegole piane.

Per il codice 08-8510 la fornitura comprende:
• N. 4 staffe a "Z"
• N. 4 viti M8 compreso di bullone per collegare la staffa alla barra di fissaggio
• N. 12 viti per legno 6 x 140 mm inox

Per il codice 08-8511 la fornitura comprende:
• N. 6 staffe a "Z"
• N. 6 viti M8 compreso di bullone per collegare la staffa alla barra di fissaggio
• N. 18 viti per legno 6 x 140 mm inox

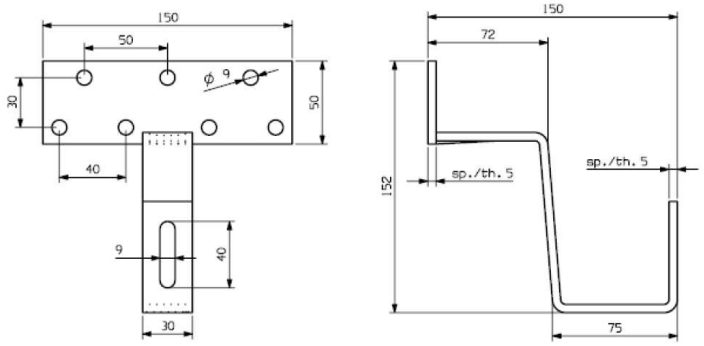

Montaggio delle staffe di fissaggio per i coppi e/o tegole piane

1. Cercare la posizione dei travetti e per il montaggio delle staffe di fissaggio rimuovere 2 o 3 coppi di una fila.
La staffa di fissaggio deve appoggiare nel solco del coppo.

2. Se necessario, regolare l'altezza della staffa di fissaggio (pos. 2) in modo che fuoriesca a livello del coppo sottostante e prosegua rasente sopra il coppo nel solco, senza appoggiare sul coppo.

3. Nella zona delle staffe di fissaggio è necessario rimuovere i salvagoccia (pos. B) e i profili (pos. A) dei coppi.

4. Avvitare le staffe di fissaggio (pos. 2), ai travetti utilizzando le viti 6 x 140 mm (pos. 1). Serrare le viti.

5. Ricoprire il tetto in coppi.

6. Avvitare sulle staffe le viti M8 + dado nella scanalatura inferiore della guida d'appoggio.

7. Per il montaggio del collettore

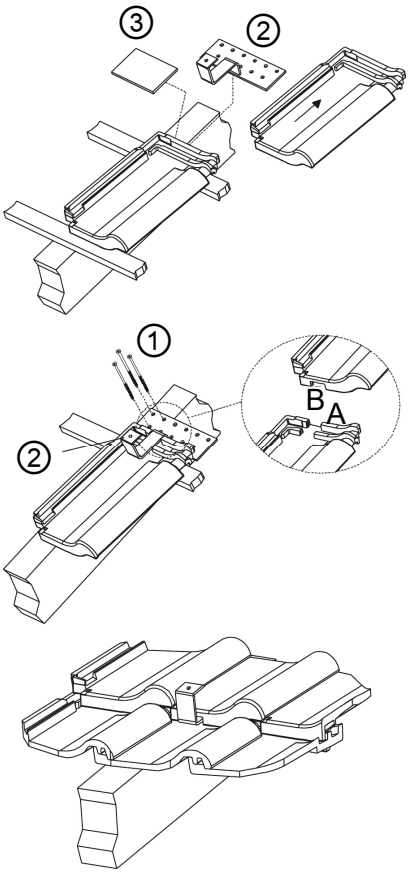

3. Fissaggio per LAMIERE AGGRAFFATE

Dispositivo per lamiera aggraffata completo di 2 viti e 2 dadi per il fissaggio alla lamiera e 1 vite e 1 dado in per il fissaggio del profilo.

Per il codice 08-8515 la fornitura comprende:
• N. 4 staffa di ancoraggio per lamiere aggraffate
• bulloneria per serraggio al tetto in lamiera e al fissaggio del pannello

Per il codice 08-8516 la fornitura comprende:
• N. 6 staffa di ancoraggio per lamiere aggraffate
• bulloneria per serraggio al tetto in lamiera e al fissaggio del pannello

Montaggio

1. Cercare la posizione migliore sul tetto per il montaggio delle graffe.

2. Serrare saldamente le due viti con dado sulla lamiera del tetto.

3. Inserire le viti nella scanalatura inferiore delle guide

4. Appoggiare le guide del pannello al profilo a L

5. Serrare i bulloni alle viti della guida nella parte inferiore del profilo a L

6. Per il montaggio del collettore

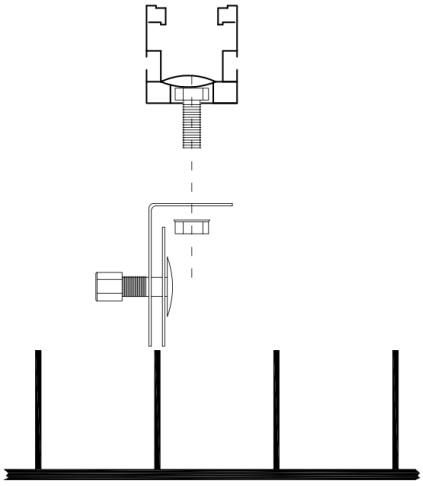

4. Fissaggio per LAMIERE ONDULATE

Vite di fissaggio per tetti in lamiera ondulata completo di guarnizione in EPDM e piastre di connessione a L per collegamento al profilo di montaggio del pannello.

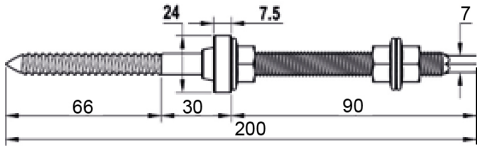

Misure in mm

Per il codice 08-8517 la fornitura comprende:
• N. 4 prigioniere
• N. 4 piastre di connessione a L
• bulloneria per serraggio tra le piastre di connessione a L e il fissaggio

Per il codice 08-8518 la fornitura comprende:
• N. 6 prigioniere
• N. 6 piastre di connessione a L
• bulloneria per serraggio tra le piastre di connessione a L e il fissaggio

Montaggio

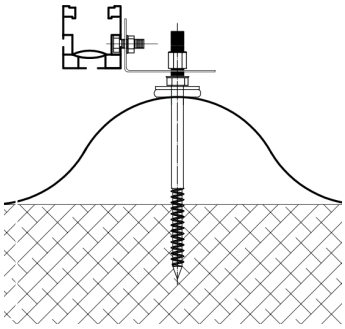

1. Cercare la posizione migliore sul tetto per l'inserimento del prigioniero (vite grande).

2. Serrare saldamente i prigionieri con il dado sul tetto ondulato fino a che la guarnizione in EPDM non risulta complessa.

3. Inserire il profilo a L sul prigioniero e serrarlo con il dado adeguato

4. Inserire le viti nella scanalatura laterale delle guide

5. Serrare i bulloni alle viti della guida nella parte laterale del profilo a L

Montaggio del pannello sulle guide

1. Inserire i morsetti centrali (due per le graffe inferiori e uno per quelli superiori) di fissaggio nella scanalatura grande posta anteriormente alla guida

2. Tagliare un'aletta per ciascuno dei morsetti centrali inferiori per poterli avvicinare e centrare i fori presenti sulla graffa inferiore, come in figura

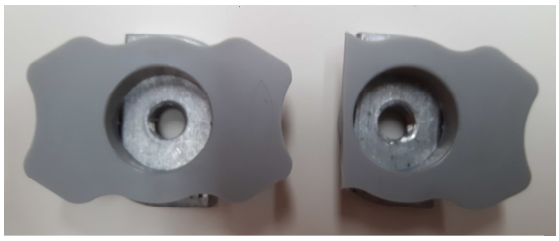
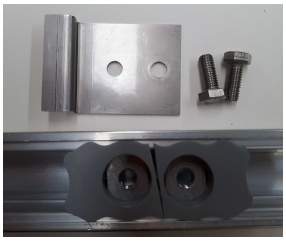

3. Posizionare le graffe inferiori (n. 2 fori) e serrarle energicamente ai morsetti centrali

4. Posizionare le graffe superiori (n. 1 foro) e fissarle ai morsetti centrali senza serrarle

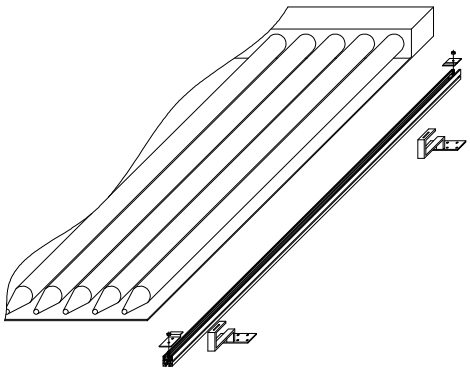

5. Mettere il collettore con il telo di protezione sulle guide d'appoggio, facendolo scivolare nelle sedi inferiori. La graffa inferiore deve racchiudere completamente il profilo terminale del collettore.

6. Appoggiare il collettore sulle guide in modo tale che sporga ugualmente da entrambi i lati.

7. Serrare le graffe di montaggio superiori direttamente sul pannello tramite apposite viti.

8. Verificare che tutti i collegamenti a vite siano correttamente serrati.