BOLLITORE AQUA 120

Scheda tecnica



PARA DIGMA

PARA DIGMA PLUS+

Consulta qui il listino prodotti per maggiori dettagli

BEST HEATING TECHNOLOGY | PARA DIGMA

BOLLITORE AQUA 120

Caratteristiche

- Accumulo termico per produzione e stoccaggio di acqua calda sanitaria (ACS).
- L'accumulo è dotato di uno scambiatore di calore a serpentino fisso.
- L'elevata qualità costruttiva e la resistenza ad alte temperature (95°C) rendono il prodotto estremamente versatile.
- In caso di impianto fermo si raccomanda di proteggere l'accumulo dal gelo.
- Coibentazione in poliuretano rigido



Normativa di riferimento:
- Direttiva 2014/68/UE (PED) Art. 4 Par. 3 (Apparecchiature in pressione)
- DM 6 Aprile 2004 n° 174 (Idoneità materiali a contatto con ACS)
- Direttiva 2009/125/CE (ERP)

2 anni di GARANZIA esclusi danni da calcare

La fornitura include:
- Anodo al magnesio installato
- n° 1 termometro

Per maggiori informazioni consultare il manuale fornito unitamente al prodotto.

	Aqua 120
Classe energetica	C
Codice	**P06-0126C**

BOLLITORE AQUA 120

Dati tecnici

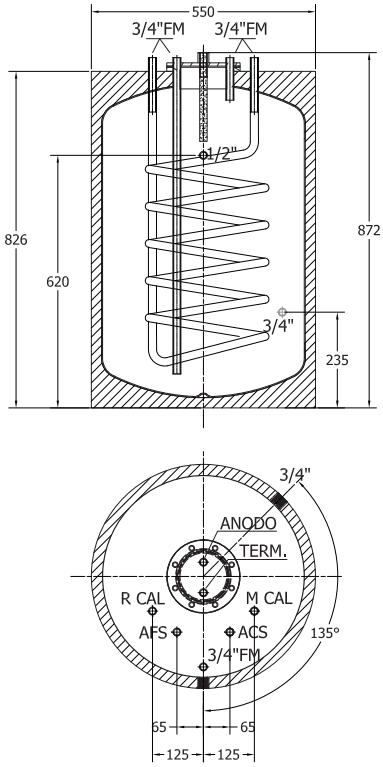

Disegni non in scala. Non utilizzabili a scopo di misura.

Dati tecnici Aqua		120
Installazione	-	Verticale
Temperatura max d'esercizio	°C	95
Pressione max d'esercizio	bar	10
Peso	kg	48
Volume	l	120
Diametro esterno con isolamento	mm	550
Diametro esterno senza isolamento	mm	-
Altezza con isolamento	mm	872
Altezza di ribaltamento	mm	1031
Tipo isolamento	-	Poliuretano rigido
Spessore isolamento	mm	25
Isolamento rimuovibile	-	NO
Rivestimento	-	PVC
Colore	-	Bianco RAL 9016
Trattamento protettivo interno		Vetrificazione alimentare DIN 4753.3
Tipo attacchi		ACS e scambiatore: Filettati GAS M - Sonde: Filettato GAS F
Dati tecnici Aqua120 - Scambiatore		
Superficie	m^2	1,20
Coefficiente Kv	-	6,0
Pressione max d'esercizio	bar	10
Potenza scambiatore @80-65/10-45	kW	30,2
Potenza scambiatore @55-50/10-45	kW	16,8
Potenza scambiatore @50-45/40-45	kW	3,4

Materiali		120
Bollitore		
Materiale	-	Acciaio al carbonio S 235 Jr
Trattamento protettivo interno	-	Vetrificazione in accordo con la norma DIN 4753
Trattamento protettivo esterno	-	Verniciato
Scambiatore di calore		
Materiale	-	Acciaio al carbonio
Tipologia	-	Serpentino spiroidale fisso

Product Fiche Aqua		120
Nome del fornitore	-	Paradigma Italia S.p.A.
Dispersione	S [W]	73,4
Dispersione	psbsol [W/K]	1,63
Volume utile	V_{nom} [l]	120
Volume dell'accumulo non solare	V_{bu} [l]	114,0

Note